Datenblatt

Keystone Anschlussdose 2 Port unbestückt weiß

Art.-Nr.
1309151002KE
EAN 4250184140924

19.12.2017

Abbildungen

Maßzeichnung

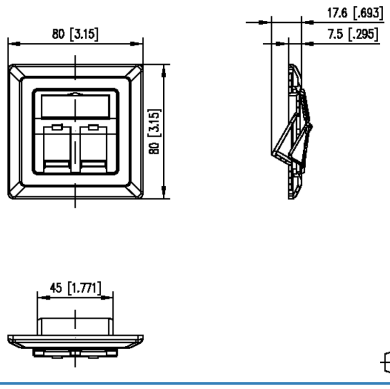

Vergrößerte Zeichnungen am Dokumentende

Produktbeschreibung

- 2 Port Unterputz-Anschlusseinheit für zwei Keystone Einzelmodule
- DE-Style 80 x 80mm
- Steckrichtung ca. 30°
- Zugentlastung mit Kabelbinder am Modul
- mit Sichtfenster für Beschriftungseinlage (Beschriftungseinlagen im Lieferumfang enthalten)
- integrierte Staubschutzklappen
- Farbe der Abdeckteile: ähnlich weiß, Oberfläche glänzend

© 2017 METZ CONNECT - Technische Änderungen vorbehalten! Subject to modifications! Sous réserve de modifications techniques!

METZ CONNECT GmbH | Im Tal 2 | 78176 Blumberg | Germany
Phone +49 7702 533-0 | Fax +49 7702 533-433

Datenblatt

Keystone Anschlussdose 2 Port unbestückt weiß

Art.-Nr.
1309151002KE
EAN 4250184140924

19.12.2017

Technische Daten

Allgemeine Daten	
Einsatzgebiete	
	Office
Bauart	Anschlussdose
Farbe	weiß
Abmessungen	
Abmessung (L x B x H)	17,60 x 80,00 x 80,00 mm
Abmessung (L x B x H)	0,693 x 3,15 x 3,15 in.
Beschriftungsmöglichkeit	Sichtfenster mit Beschriftungseinlage
Anschlüsse/Schnittstellen	
Portanzahl Schnittstelle 2	2
Portanzahl Schnittstelle 2 bestückt	0
Steckrichtung Modul	30° nach unten geneigt
Mechanische Eigenschaften	
Einbauausschnitt	Keystone
Zugentlastung	Kabelbinder
Werkstoffe und Werkstoffeigenschaften	
Werkstoff - Tragrahmen	GD-Zn (Zinkdruckguss)
Werkstoff - Abdeckteil(e)	ABS
Werkstoff - Sichtfenster	PC (Polycarbonat)
Werkstoff - Staubschutz	ABS
Zulassungen	
RoHS	konform
UL listed (file no.)	DUXR.E178484
Klassifikationen	
ETIM 5.0	EC001264
ETIM 6.0	EC001264

© 2017 METZ CONNECT - Technische Änderungen vorbehalten! Subject to modifications! Sous réserve de modifications techniques!

Datenblatt

Keystone Anschlussdose 2 Port unbestückt weiß

Art.-Nr.
1309151002KE
EAN 4250184140924

19.12.2017

Technische Daten

Verpackungsinformationen	
Verpackungsart	1 Stück / Polybeutel
Verpackungseinheit - Gewicht (Gramm)	82,00 g
Verpackungseinheit - Gewicht (Pfund)	0,18 lb

© 2017 METZ CONNECT - Technische Änderungen vorbehalten! Subject to modifications! Sous réserve de modifications techniques!

Datenblatt

Keystone Anschlussdose 2 Port unbestückt weiß

Art.-Nr.
1309151002KE
EAN 4250184140924

19.12.2017

Abbildungen

Maßzeichnung

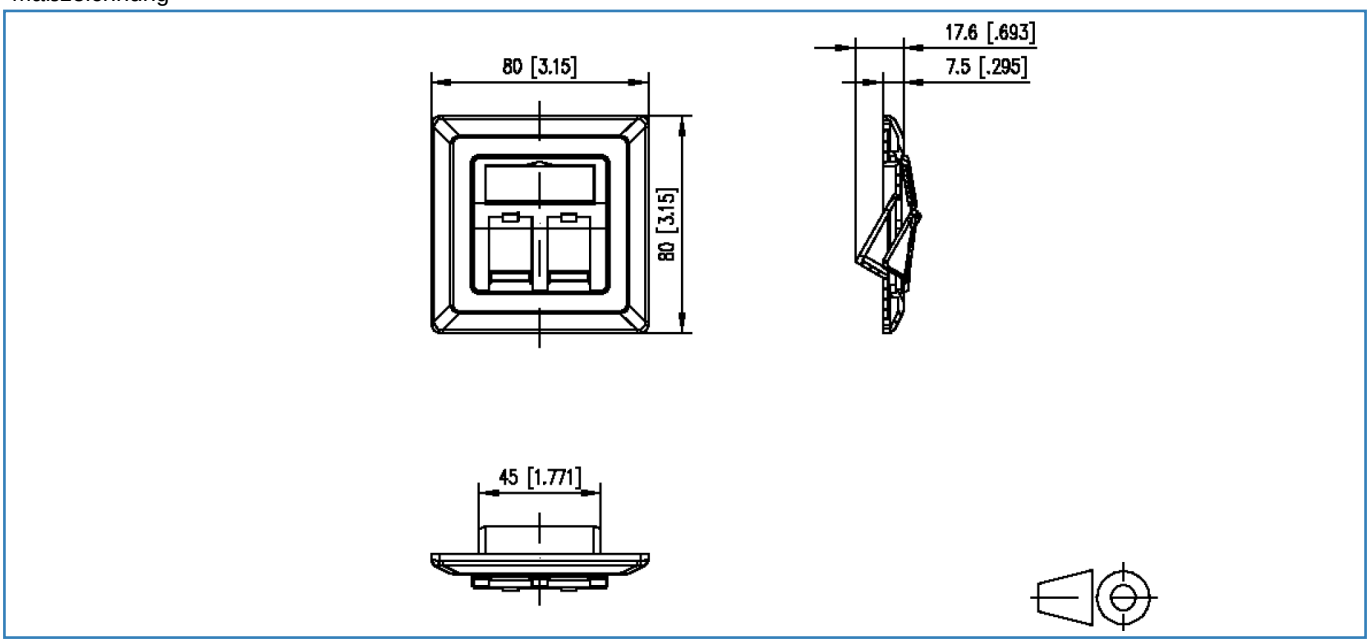

© 2017 METZ CONNECT - Technische Änderungen vorbehalten! Subject to modifications! Sous réserve de modifications techniques!

METZ CONNECT GmbH | Im Tal 2 | 78176 Blumberg | Germany
Phone +49 7702 533-0 | Fax +49 7702 533-433